! UWAGA !

PRZY WYBORZE ROZWIĄZANIA OTWARCIA BEZUCHWYTOWEGO: "WU" lub "WUO"

WU - SPŁYCONY WIENIEC

WUO - SPŁYCONY WIENIEC OŚWIETLENIOWY

SĄ PAKOWANE W ODDZIELNEJ PACZCE
SPŁYCONY WIENIEC NALEŻY ZASTOSOWAĆ
ZAMIAST STANDARDOWEGO WIEŃCA DOLNEGO!

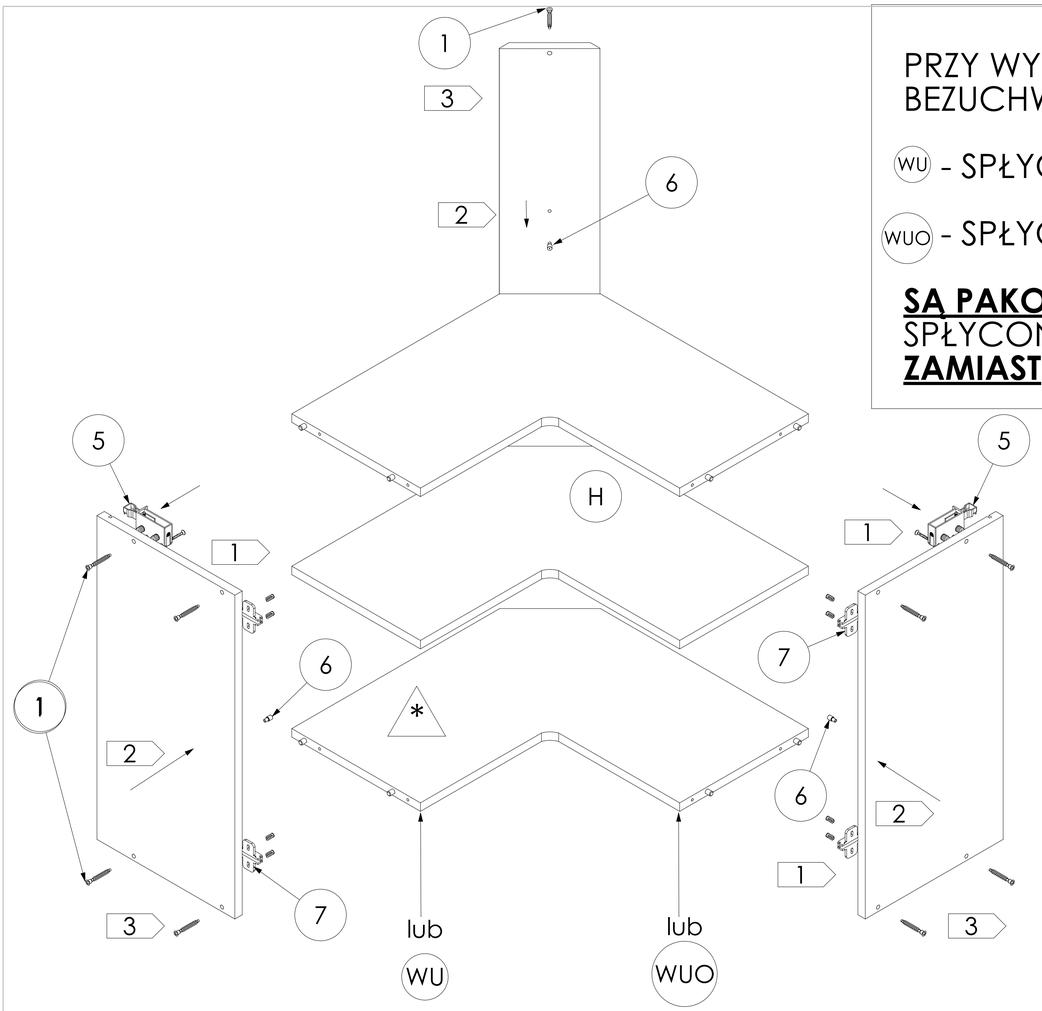

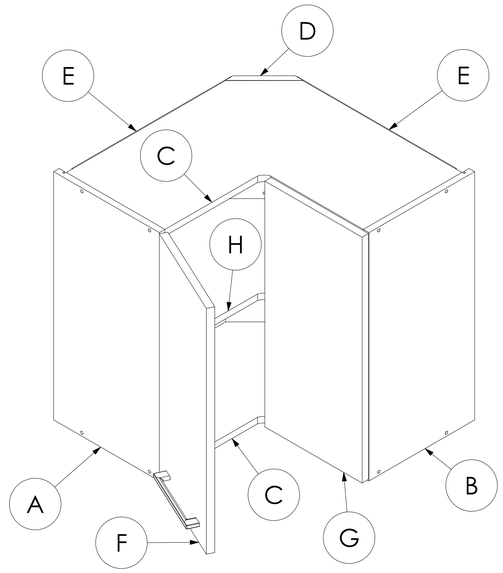

MON WRP.../61

LISTA CZĘŚCI

Nr. detalu	nazwa elementu	liczba sztuk
1	7x50	10
2		20
3	3.5x15	8
5		kpl
6		5
7		4
8		1

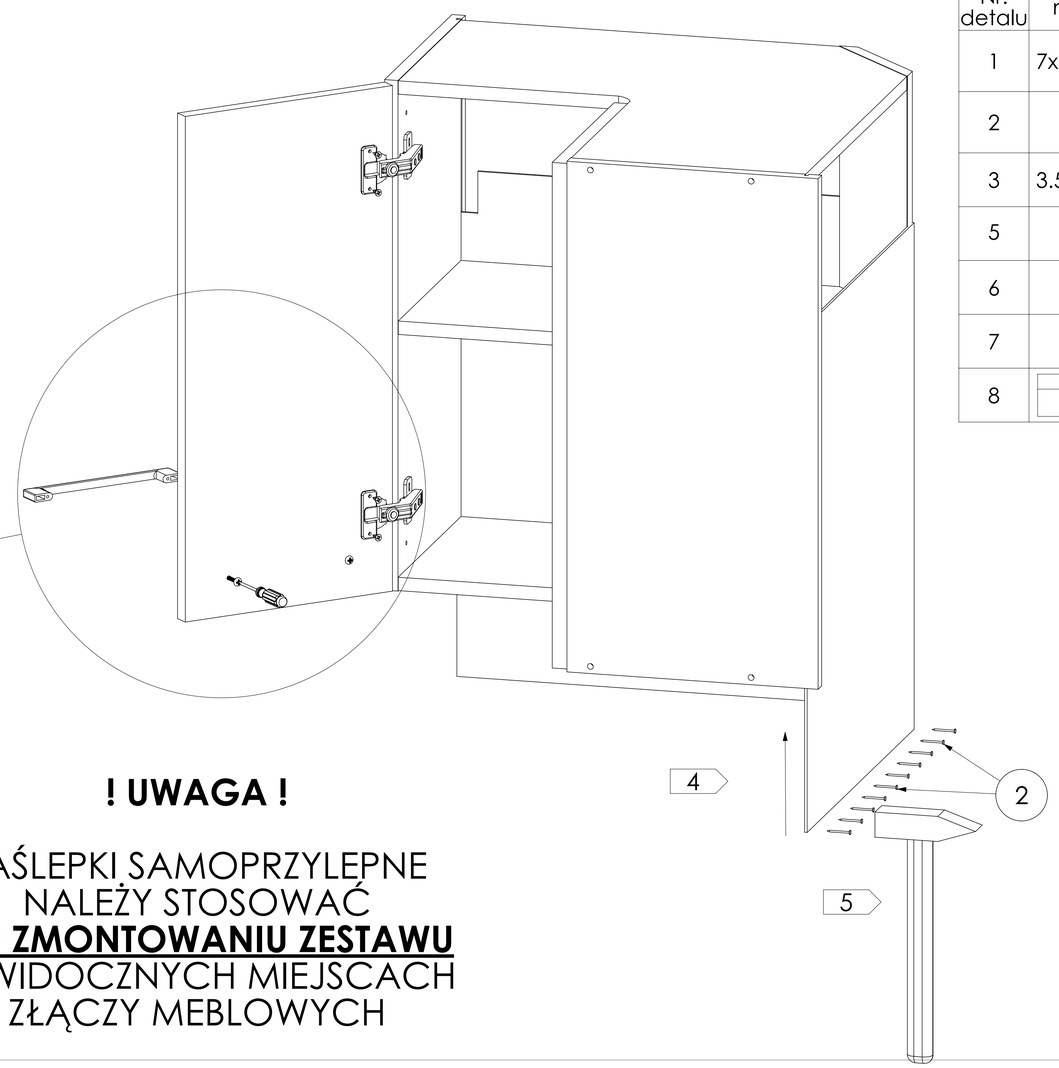

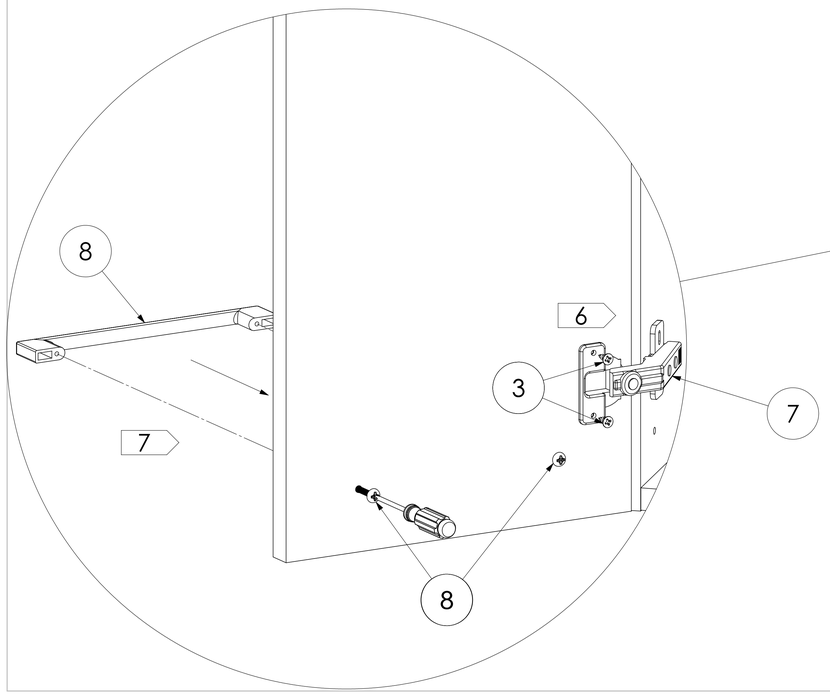

! UWAGA !

ZAŚLEPKI SAMOPRZYLEPNE
NALEŻY STOSOWAĆ
PO ZMONTOWANIU ZESTAWU
W WIDOCZNYCH MIEJSCACH
ZŁĄCZY MEBLOWYCH